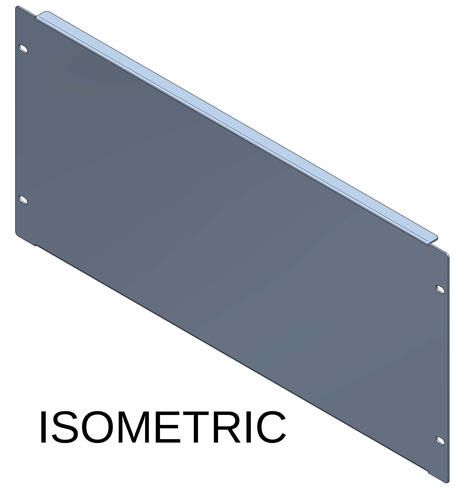

ISOMETRIC

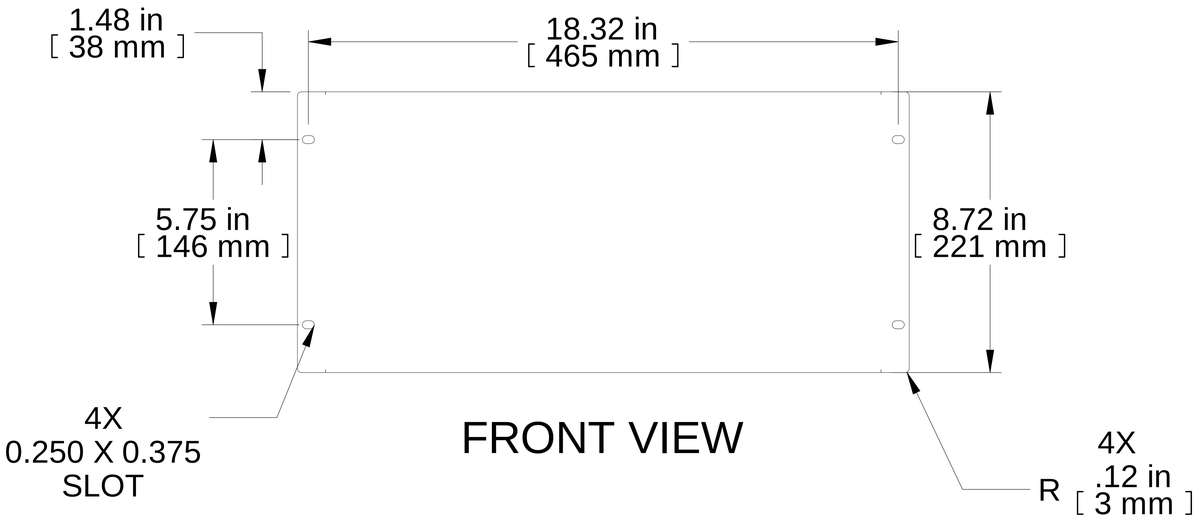

FRONT VIEW

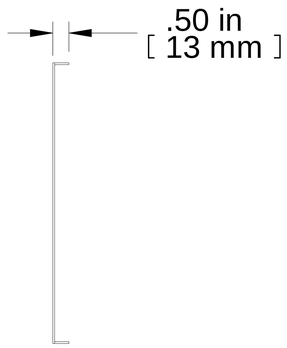

R.S. VIEW

BOTTOM VIEW

NOTES

Material: 16 ga. Steel (0.057").

Mounting hardware not included.

Français

Pour tous les détails sur nos produits,
svp veuillez consulter notre site www.hammondmfg.com

Data subject to change without notice. Isometric drawing not to scale.
Les données sont sujettes à changement sans préavis.

HAMMOND MANUFACTURING®

www.hammondmfg.com

PART NO. PBFS19008GY2