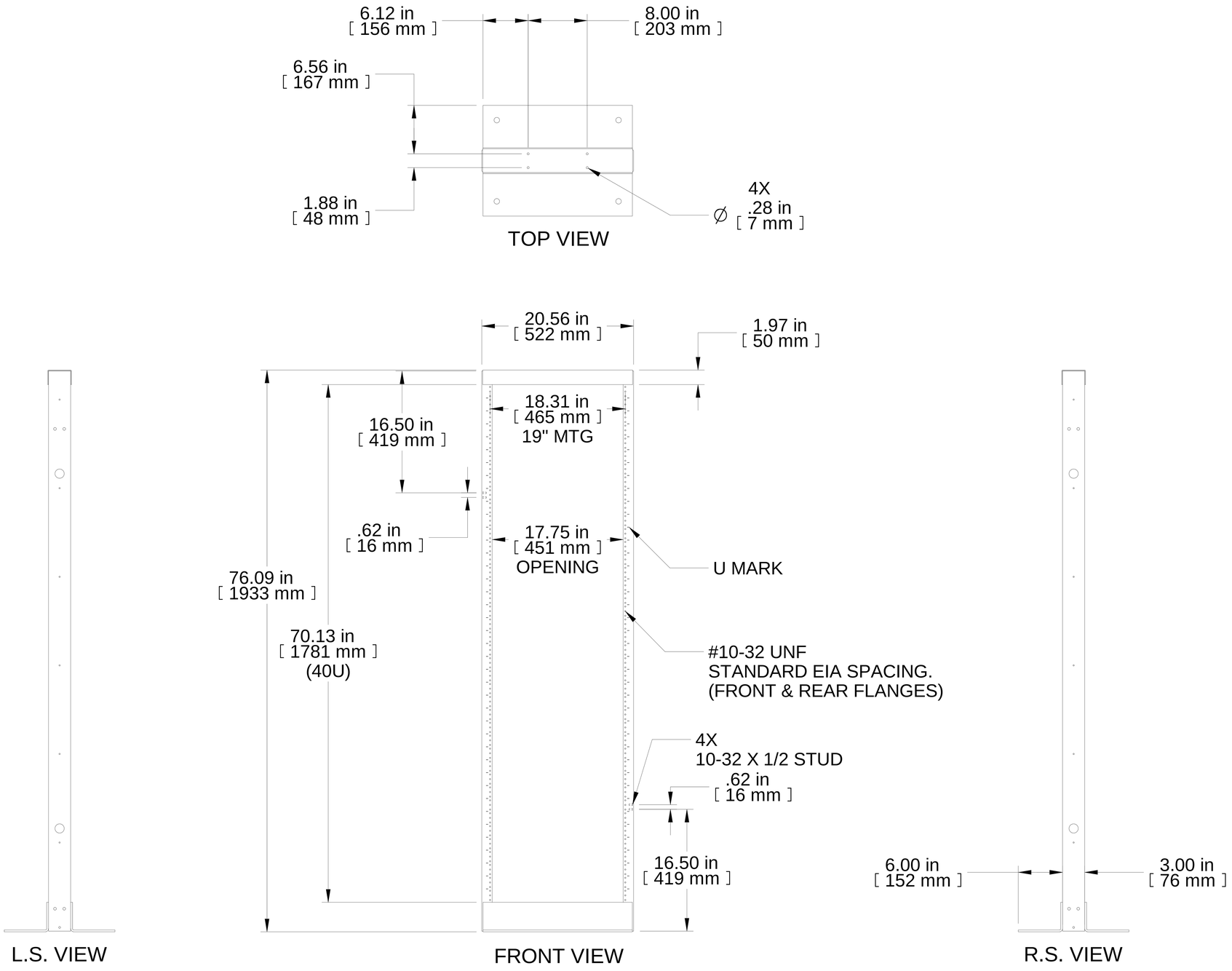

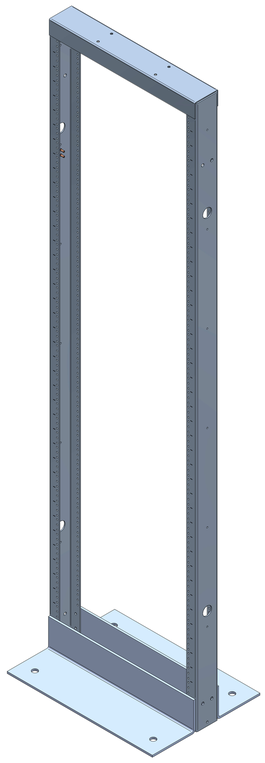

ISOMETRIC

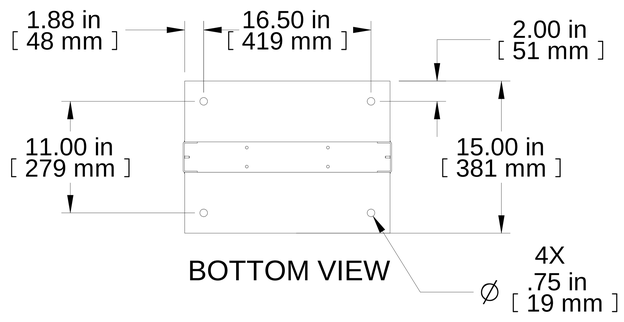

BOTTOM VIEW

PART NUMBERS	
DNRR70HDW	PAINTED BLACK THIN FILM

NOTES

Welded Assembly.
See Hammond Website for Additional Accessories.

Français

Pour tous les détails sur nos produits, svp veuillez consulter notre site www.hammondmfg.com

Data subject to change without notice. Isometric drawing not to scale.
Les données sont sujettes à changement sans préavis.

HAMMOND MANUFACTURING®

www.hammondmfg.com

PART NO. **DNRR70HDW**