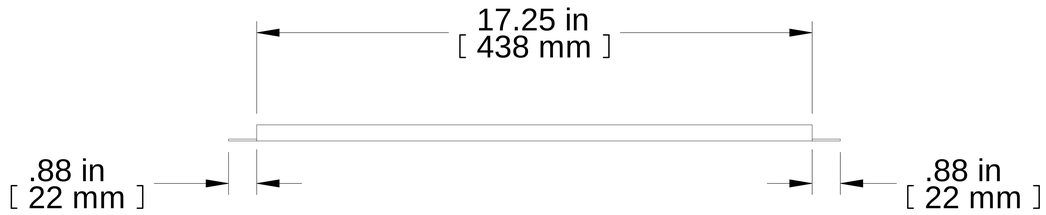


TOP VIEW

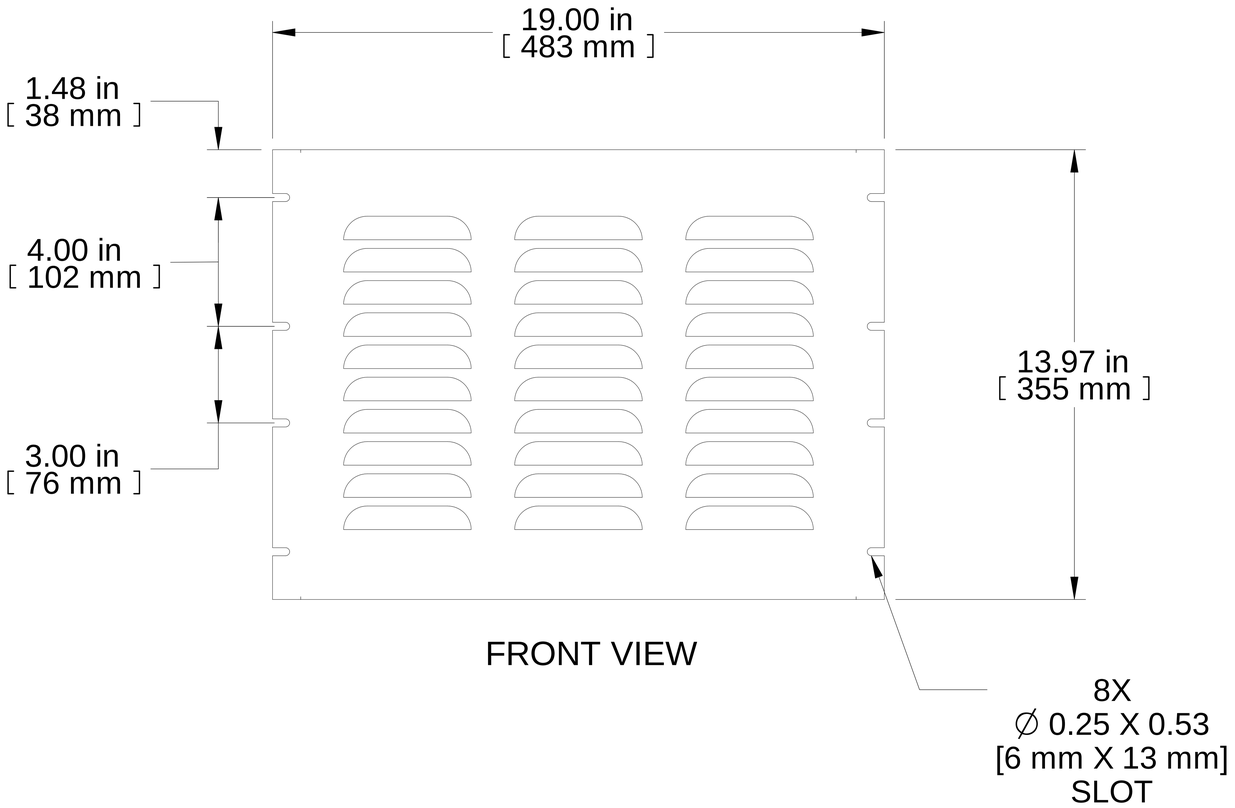


FRONT VIEW

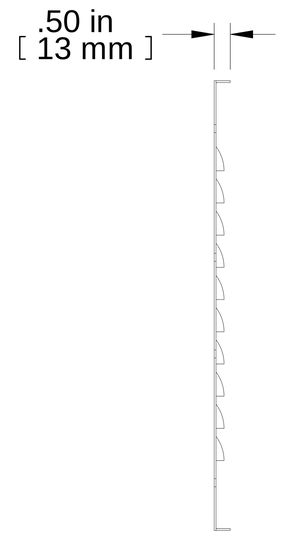


R.S. VIEW

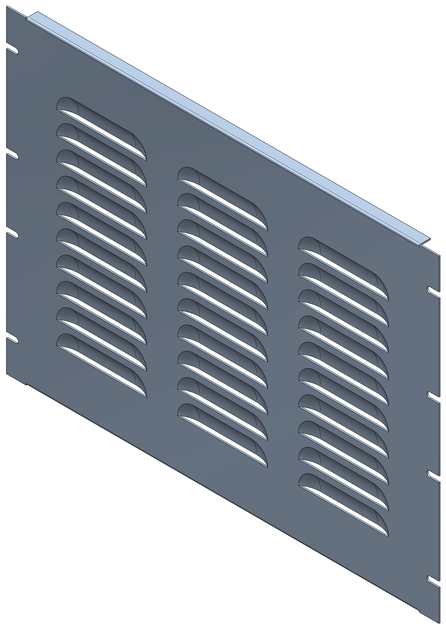

ISOMETRIC

| PART NUMBERS | |
|---|---|
| PVLK19014BK1 | PAINTED BLACK TEXTURED |

**NOTES**

Vented Louver Panel
Mounting Hardware Not Included
See Hammond Website for More Information

**Français**

Pour tous les détails sur nos produits,
svp veuillez consulter notre site www.hammondmfg.com

Data subject to change without notice. Isometric drawing not to scale.
Les données sont sujettes à changement sans préavis.

HAMMOND MANUFACTURING®

www.hammondmfg.com

**PART NO.** **PVLK19014**