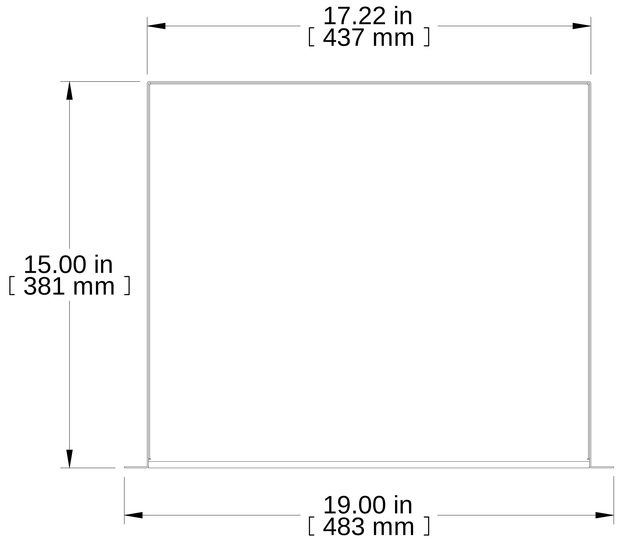

TOP VIEW

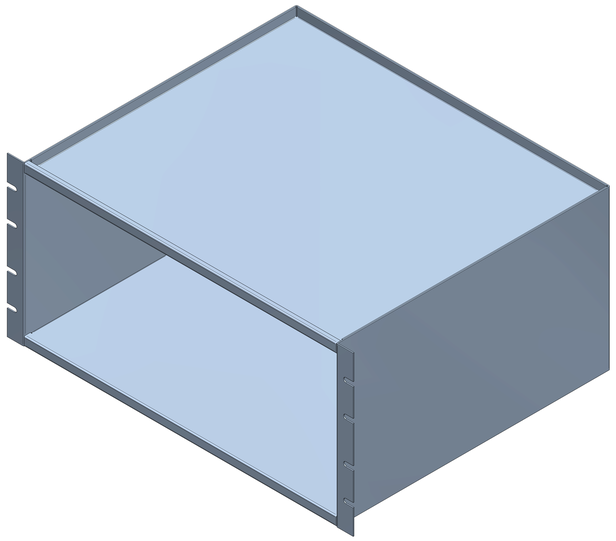

ISOMETRIC

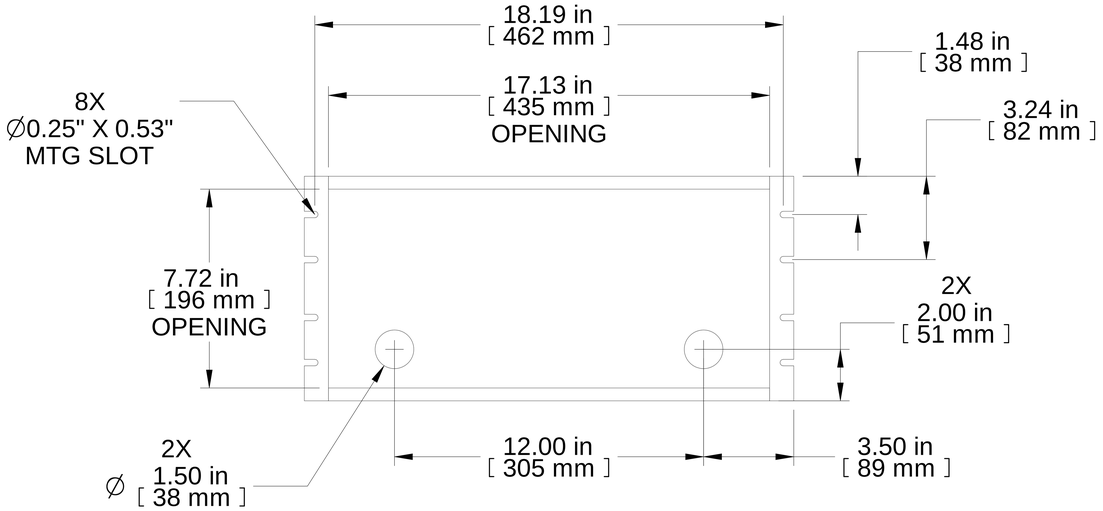

FRONT VIEW

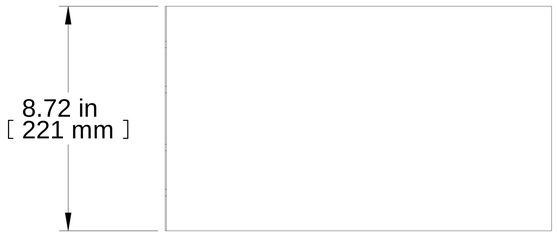

R.S. VIEW

PART NUMBERS	
RASE1900815WH2	PAINTED WHITE SEMI-GLOSS

NOTES

Maximum Weight 75 lb
Mounting Hardware Not Supplied
See Hammond Website for More Details

Français

Pour tous les détails sur nos produits,
svp veuillez consulter notre site www.hammondmfg.com

Data subject to change without notice. Isometric drawing not to scale.
Les données sont sujettes à changement sans préavis.

HAMMOND MANUFACTURING®

www.hammondmfg.com

PART NO. **RASE1900815**