TOP VIEW

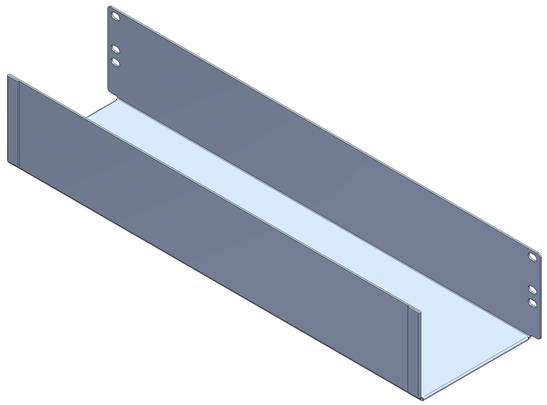

ISOMETRIC

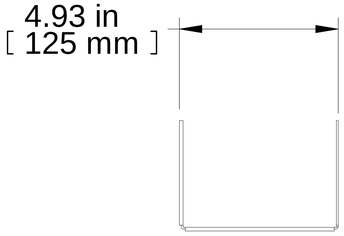

L.H. SIDE VIEW

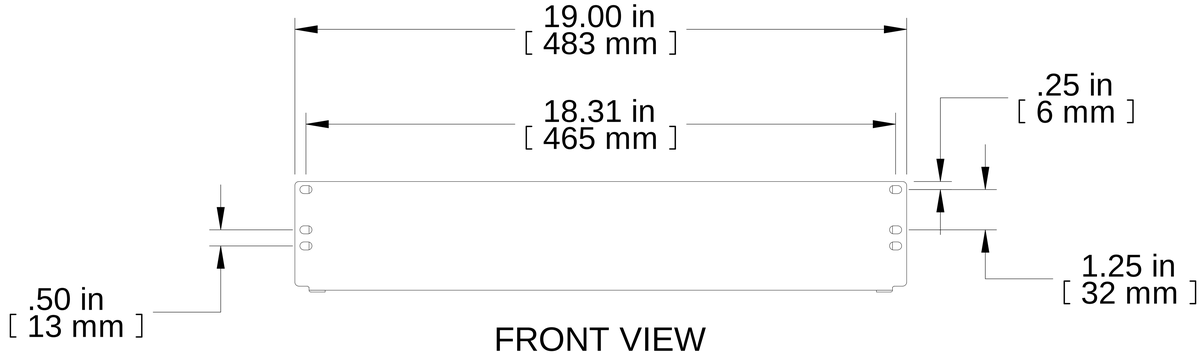

FRONT VIEW

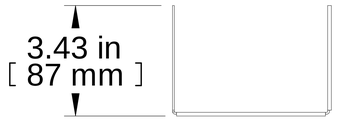

R.H. SIDE VIEW

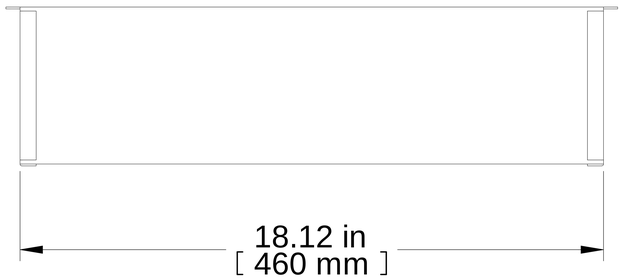

BOTTOM VIEW

PART NUMBERS	
PCMT19001BK1	PAINTED BLACK TEXTURED

NOTES

Provides support for horizontal runs of cable bundles.
Mounting hardware not included.

Français

Pour tous les détails sur nos produits,
svp veuillez consulter notre site www.hammondmfg.com

Data subject to change without notice. Isometric drawing not to scale.
Les données sont sujettes à changement sans préavis.

HAMMOND MANUFACTURING®

www.hammondmfg.com

PART NO. **PCMT19003**