TOP VIEW

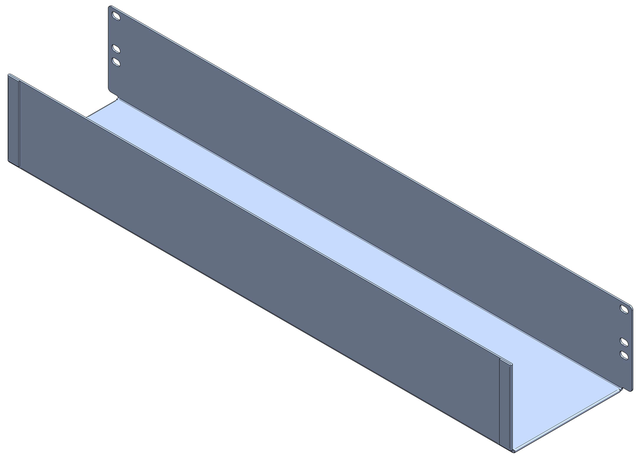

ISOMETRIC

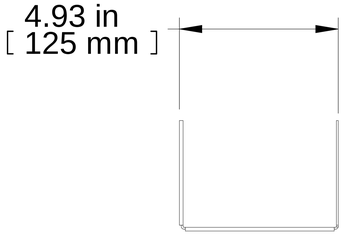

L.H. SIDE VIEW

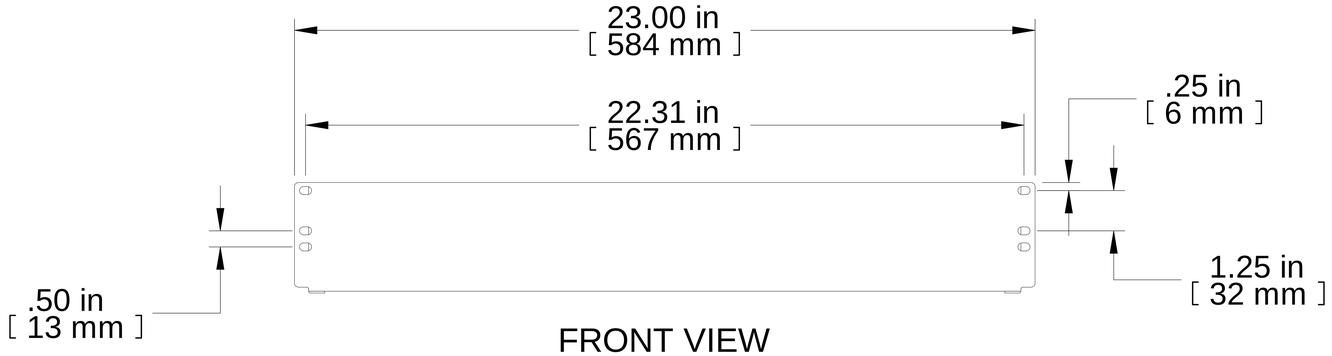

FRONT VIEW

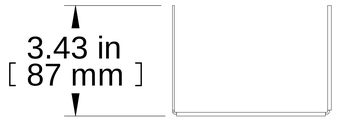

R.H. SIDE VIEW

BOTTOM VIEW

PART NUMBERS	
PCMT23003BK1	PAINTED BLACK
	TEXTURED

NOTES

Provides support for horizontal runs of cable bundles.
Mounting hardware not included.

Français

Pour tous les détails sur nos produits,
svp veuillez consulter notre site www.hammondmfg.com

Data subject to change without notice. Isometric drawing not to scale.
Les données sont sujettes à changement sans préavis.

HAMMOND MANUFACTURING®

www.hammondmfg.com

PART NO. **PCMT23003**