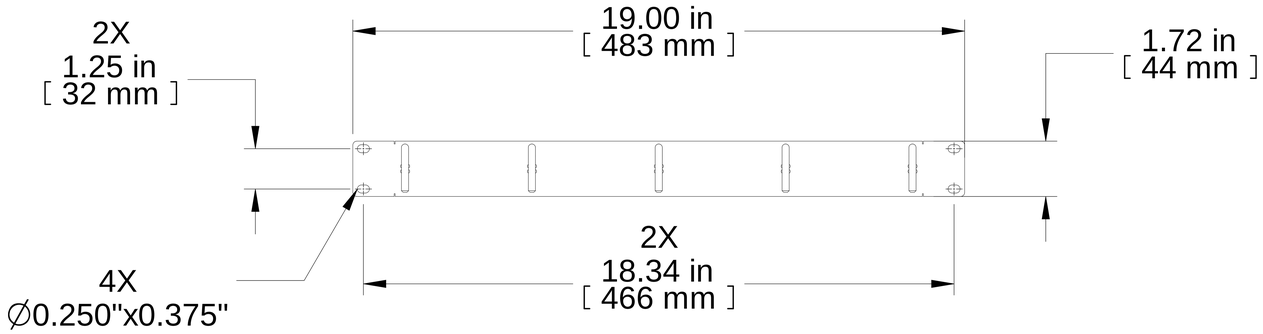

TOP VIEW

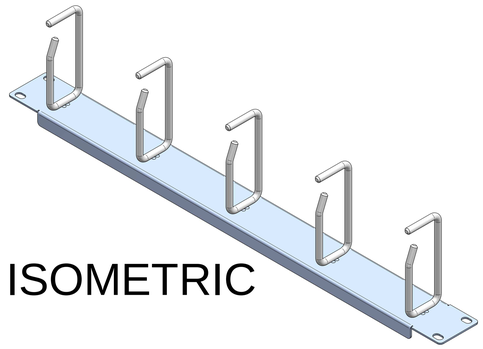

ISOMETRIC

L.S. VIEW

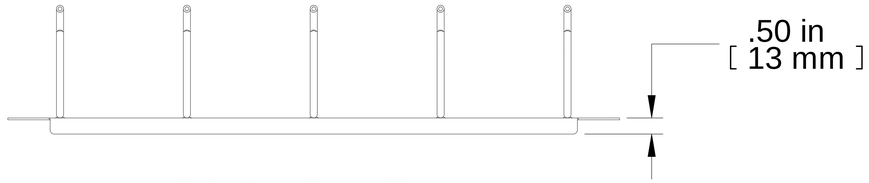

FRONT VIEW

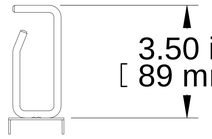

R.S. VIEW

BOTTOM VIEW

PART NUMBERS	
PCMBS19001BK1	PAINTED BLACK (TEXTURED)

NOTES

Material: 16Ga Steel (0.057").
Mounting hardware not included.

Français

Pour tous les détails sur nos produits,
svp veuillez consulter notre site www.hammondmfg.com

Data subject to change without notice. Isometric drawing not to scale.
Les données sont sujettes à changement sans préavis.

HAMMOND MANUFACTURING®

www.hammondmfg.com

PART NO. **PCMBS19001**