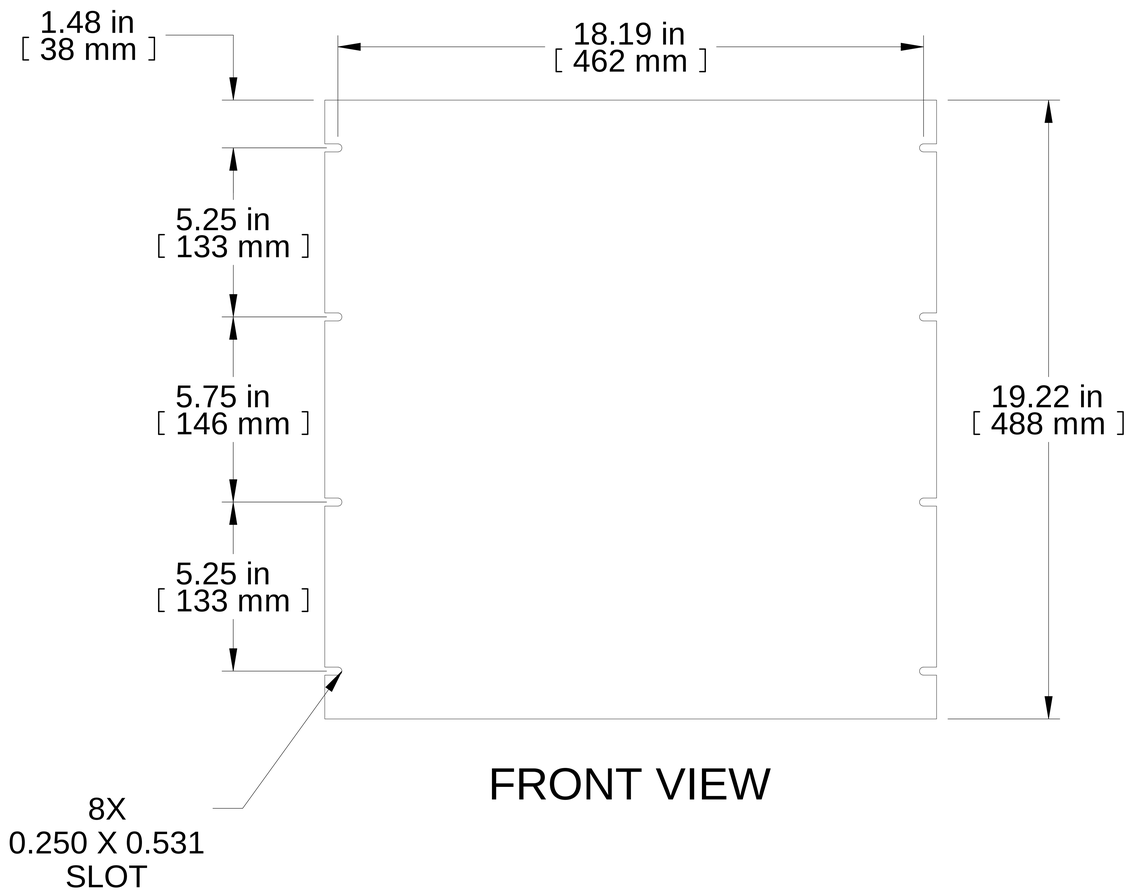


FRONT VIEW

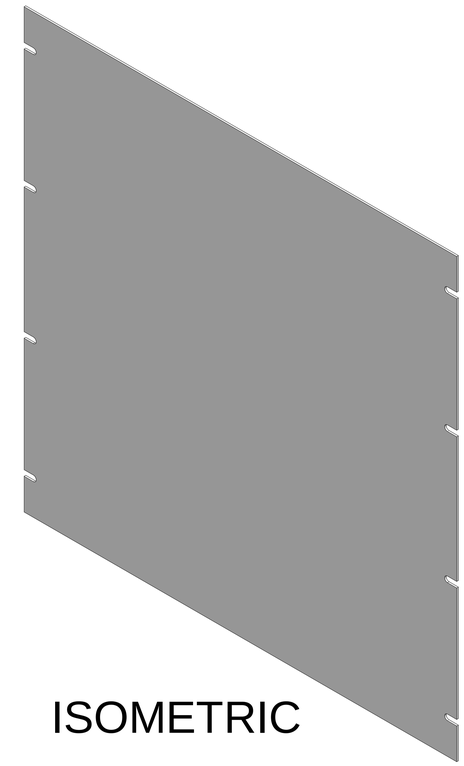

ISOMETRIC

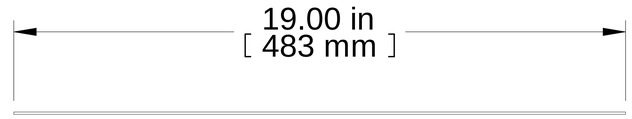


BOTTOM VIEW

**NOTES**

Material: 14 ga. Steel (0.072")

Mounting hardware not included.

**Français**

Pour tous les détails sur nos produits,
svp veuillez consulter notre site www.hammondmfg.com

Data subject to change without notice. Isometric drawing not to scale.
Les données sont sujettes à changement sans préavis.

HAMMOND MANUFACTURING®

www.hammondmfg.com

**PART NO.** **PBPS19019LG**