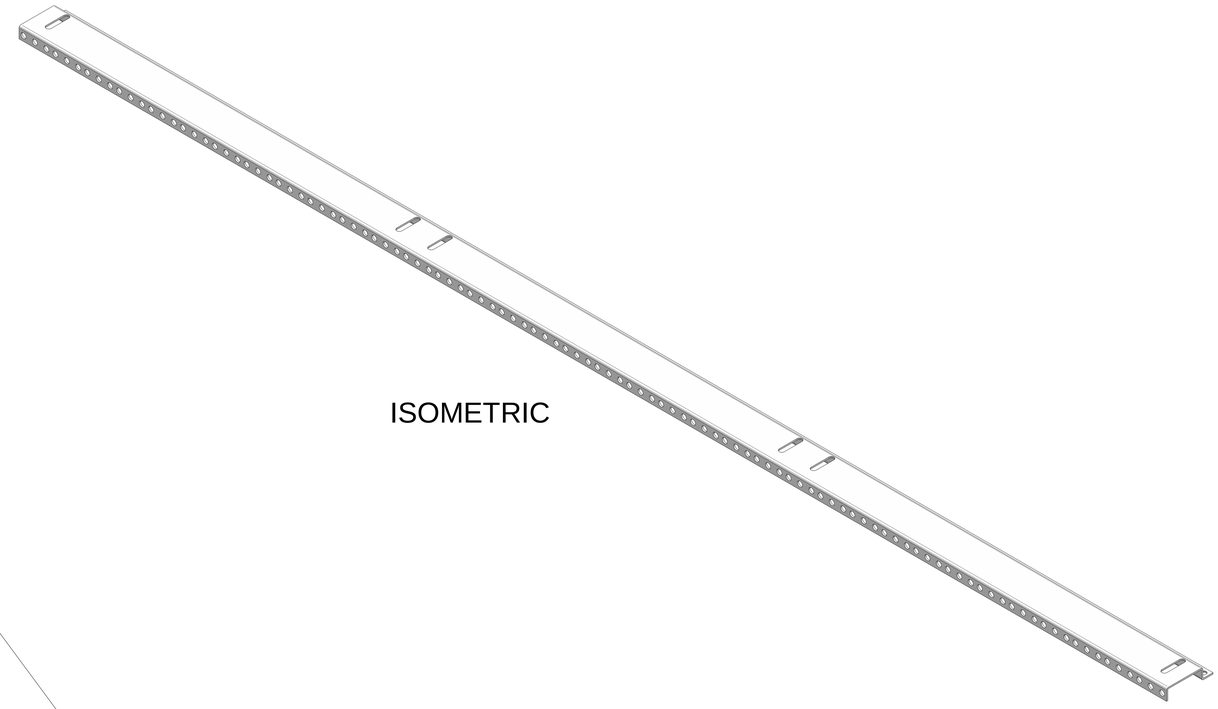

ISOMETRIC

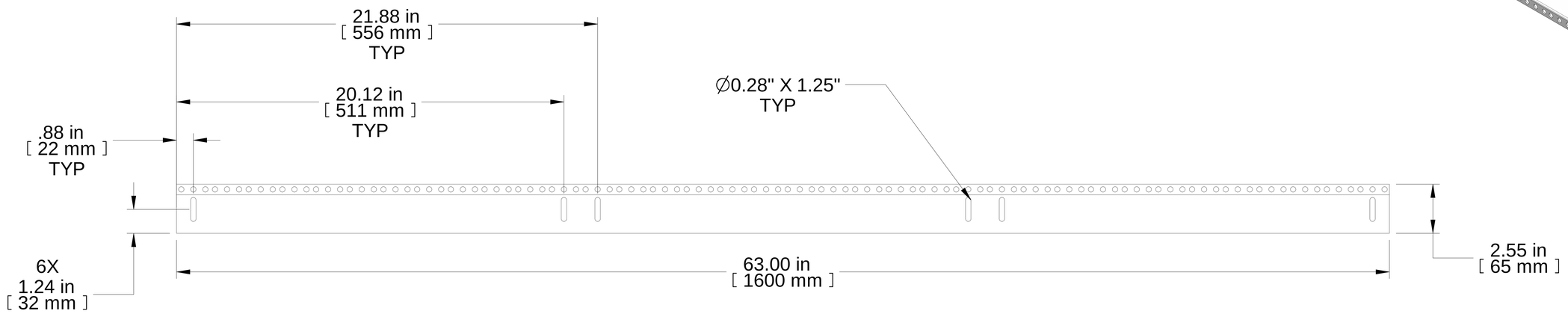

TOP VIEW

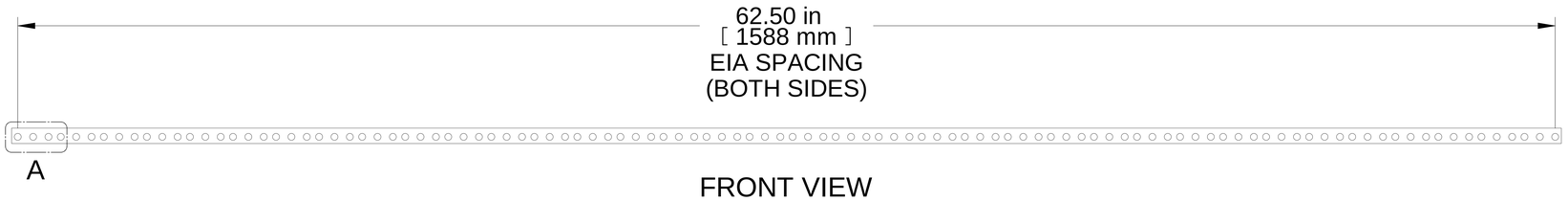

FRONT VIEW

B

R.S. VIEW

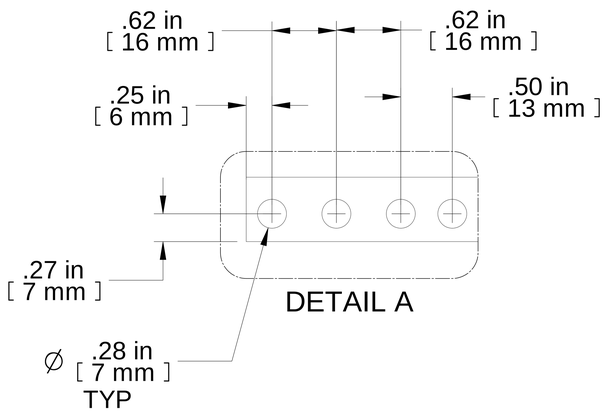

DETAIL A

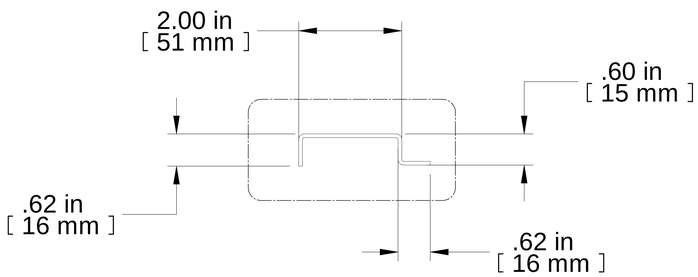

DETAIL B

PART NUMBERS	
RSRC00063BK3	PAINTED BLACK
NOTES	
Sold in Pairs	
Includes Mounting Hardware	
See Hammond Website for More Information	
Français	
Pour tous les détails sur nos produits, svp veuillez consulter notre site www.hammondmfg.com	

Data subject to change without notice. Isometric drawing not to scale.
Les données sont sujettes à changement sans préavis.

HAMMOND MANUFACTURING®

www.hammondmfg.com

PART NO. **RSRC00063**