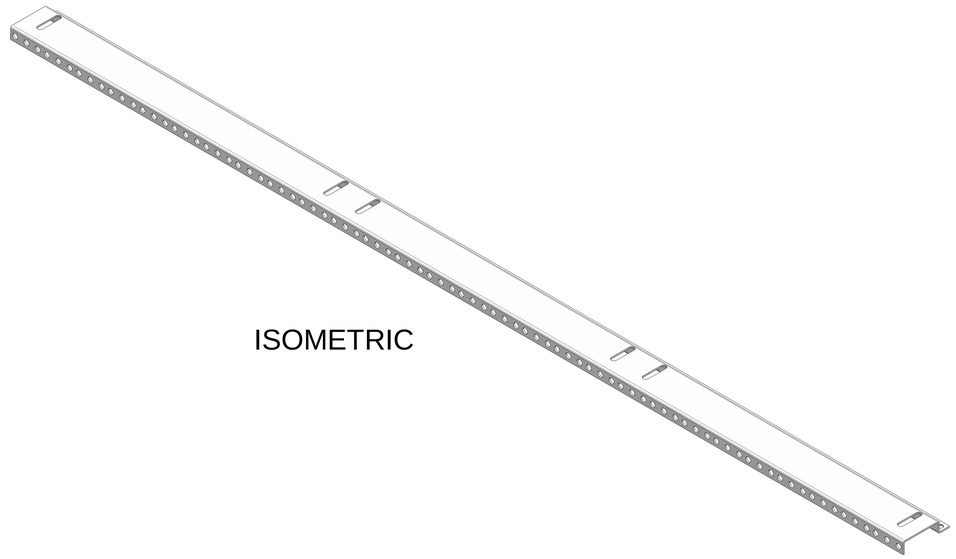

ISOMETRIC

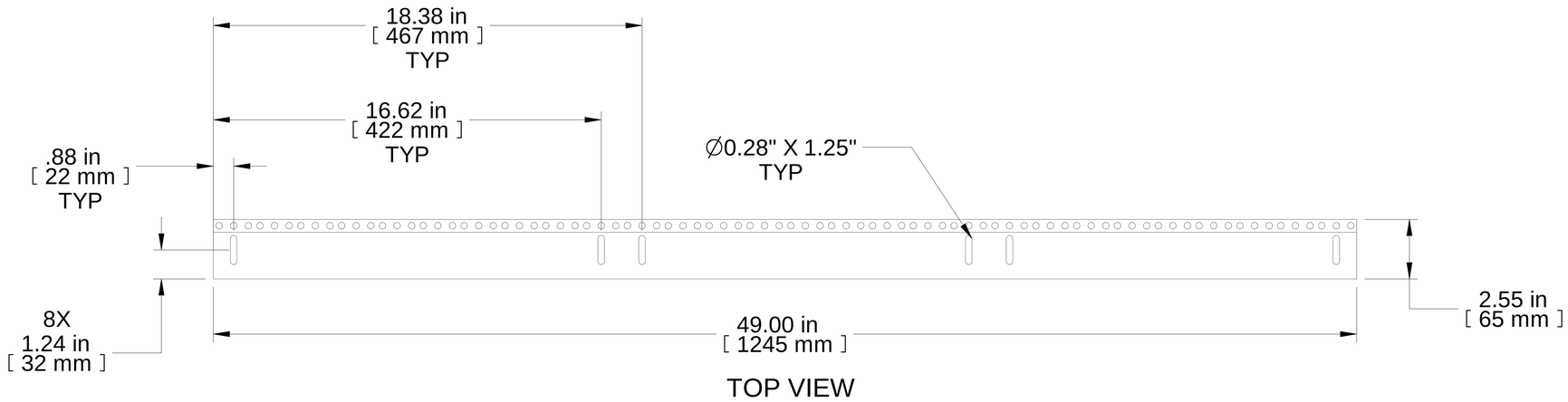

TOP VIEW

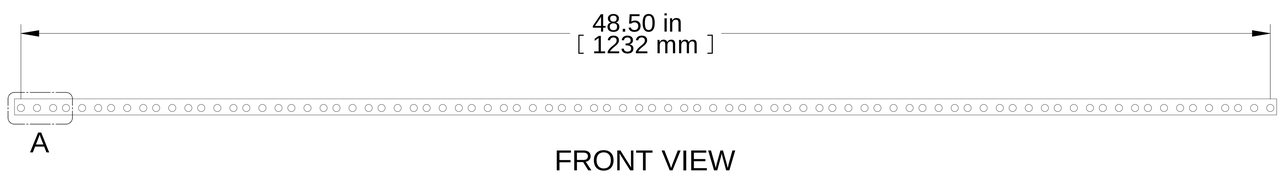

FRONT VIEW

B

R.S. VIEW

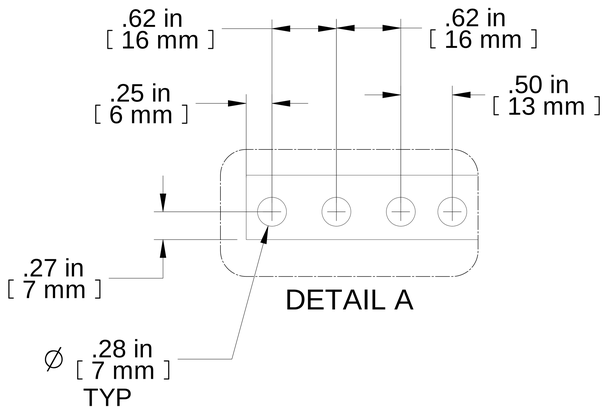

DETAIL A

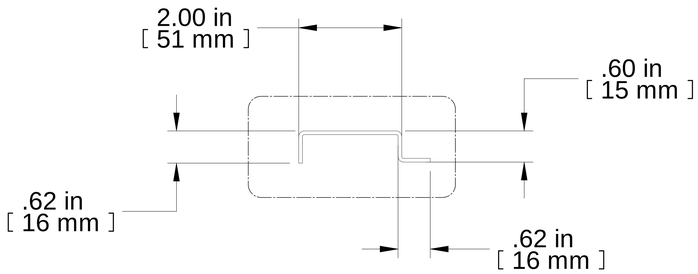

DETAIL B

PART NUMBERS
RSRC00049BK3 PAINTED BLACK
NOTES
Sold in Pairs
Includes Mounting Hardware
See Hammond Website for More Information
Français
Pour tous les détails sur nos produits, svp veuillez consulter notre site www.hammondmfg.com

Data subject to change without notice. Isometric drawing not to scale.
Les données sont sujettes à changement sans préavis.

HAMMOND MANUFACTURING®

www.hammondmfg.com

PART NO. **RSRC00049**