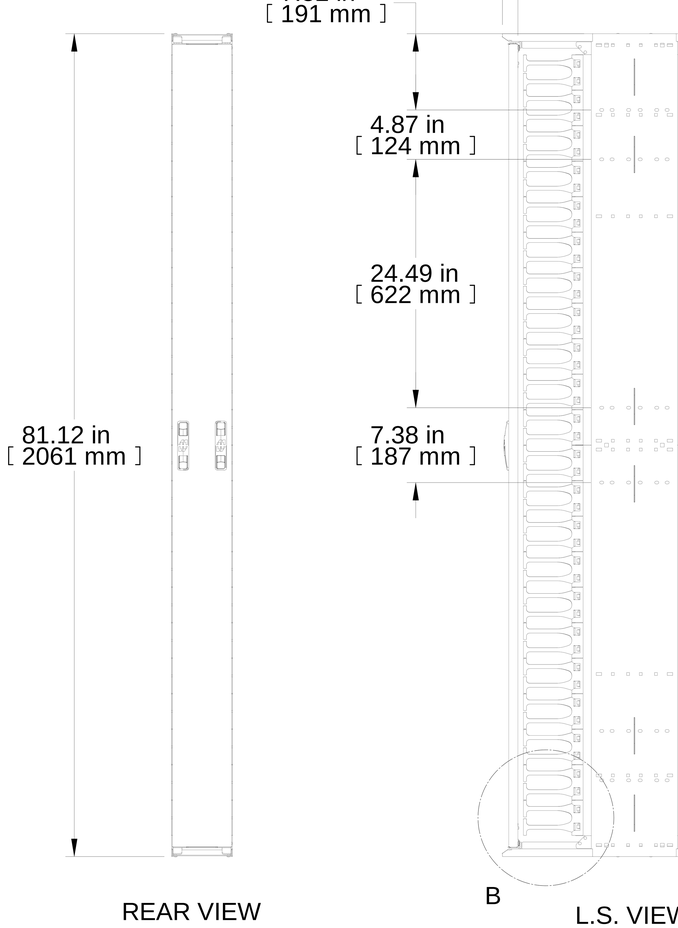

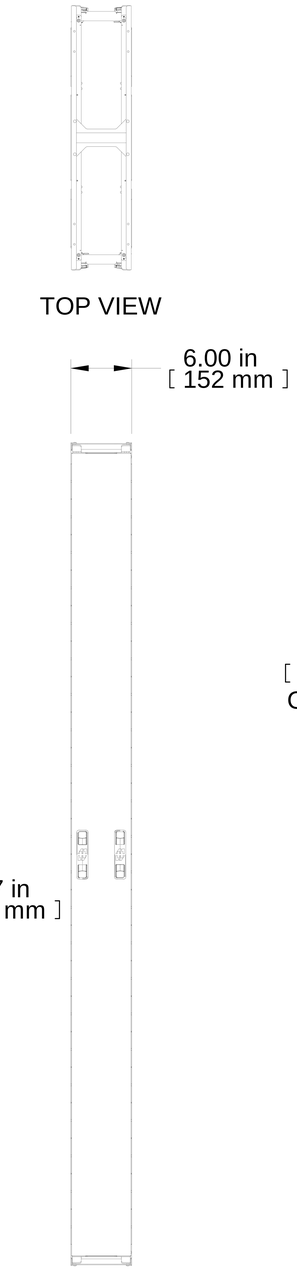

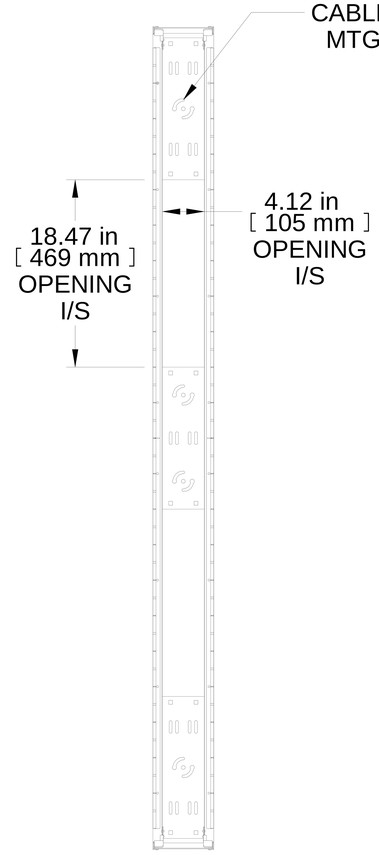

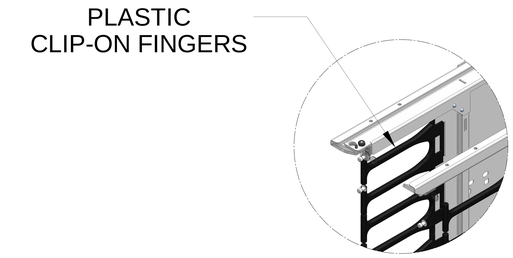

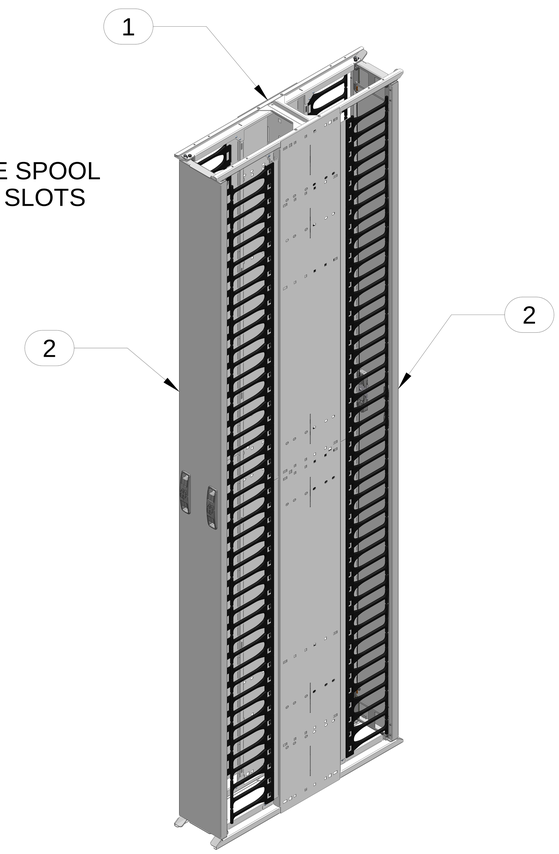

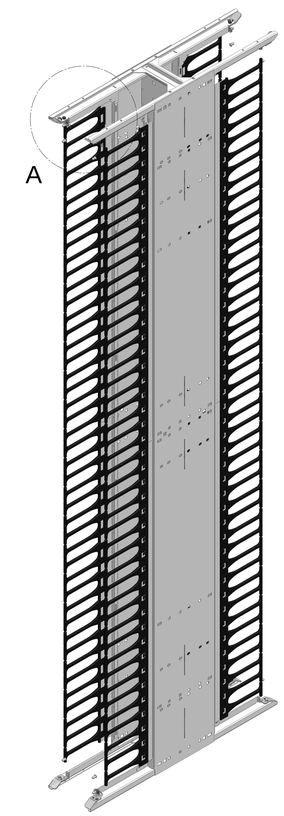

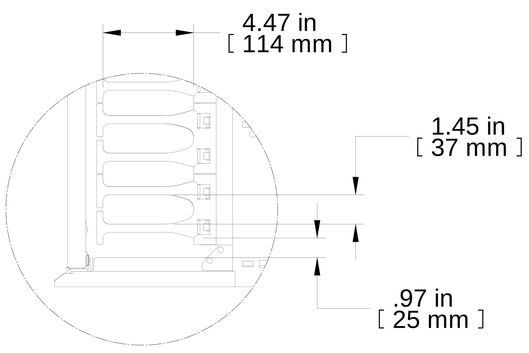

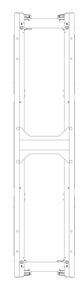

Item Number	Title	Quantity
1	DBL MANAGER WELD BODY 6 X 24.5	1
2	VFM 1PC DOOR 6"W	2

PART NUMBERS

VFMPD6BK	PAINTED TEXTURED BLACK

NOTES

Includes Dual Hinged Doors
Mounting Hardware Included
See Hammond Website for Additional Resources

Français

Pour tous les détails sur nos produits,
svp veuillez consulter notre site www.hammondmfg.com
Data subject to change without notice. Isometric drawing not to scale.
Les données sont sujettes à changement sans préavis.

HAMMOND MANUFACTURING®
www.hammondmfg.com

PART NO. **VFMPD6BK**