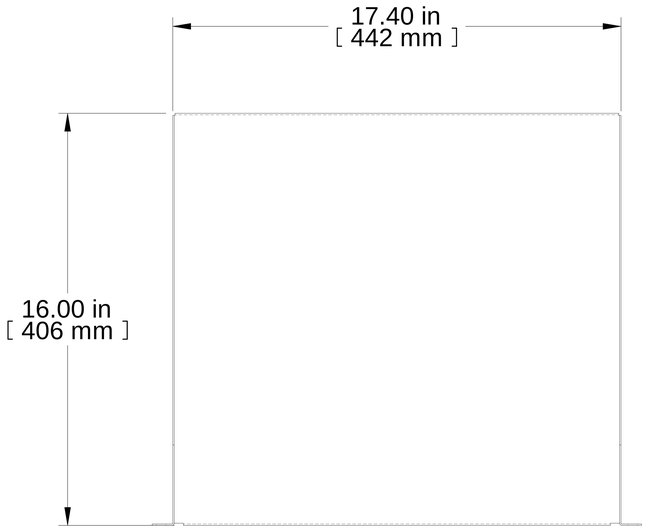

TOP VIEW

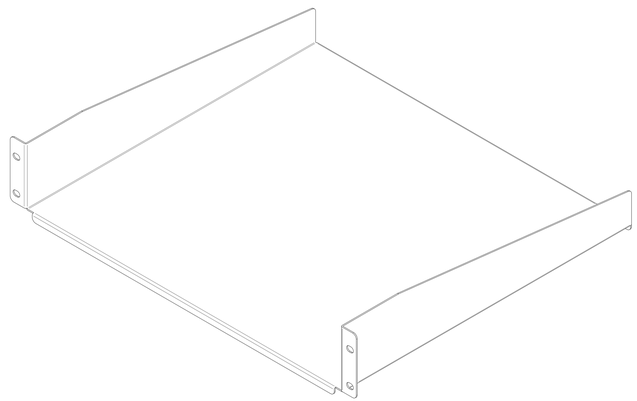

ISOMETRIC VIEW

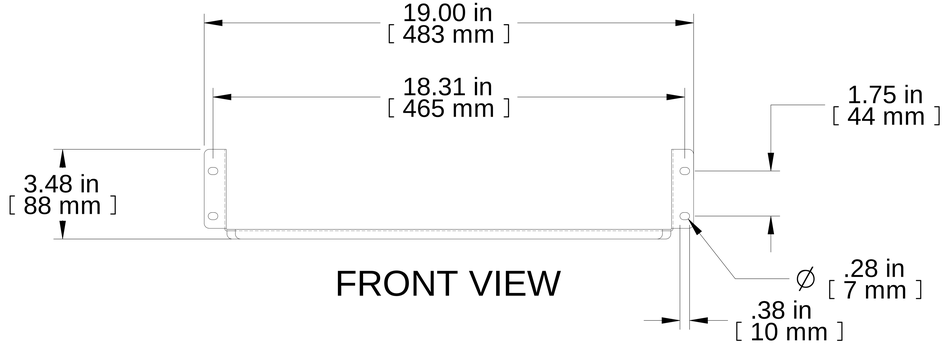

FRONT VIEW

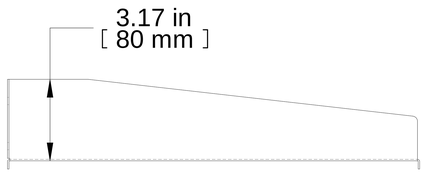

SIDE VIEW

PART NUMBERS	
RB-SHELF	PAINTED BLACK TEXTURED

NOTES

10-32 MOUNTING HARDARE INCLUDED

Français

Pour tous les détails sur nos produits, svp veuillez consulter notre site www.hammondmfg.com

Data subject to change without notice. Isometric drawing not to scale.
Les données sont sujettes à changement sans préavis.

RACK BASICS®

www.hammondmfg.com

PART NO. **RB-SHELF**