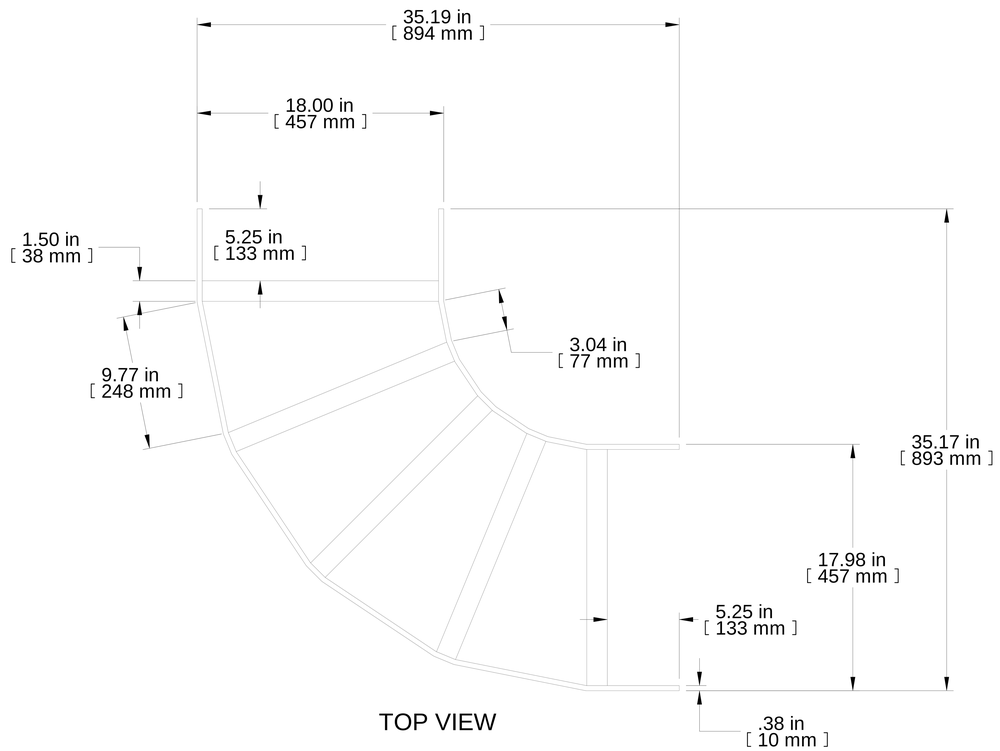

TOP VIEW

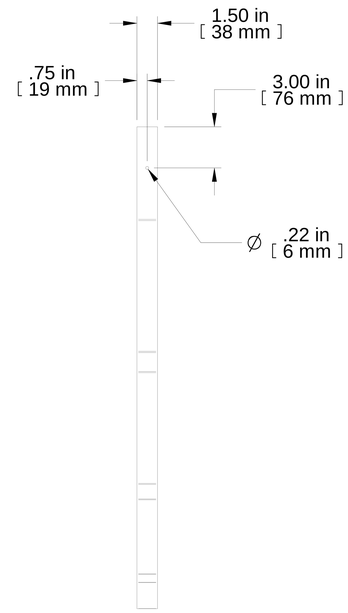

R.S. VIEW

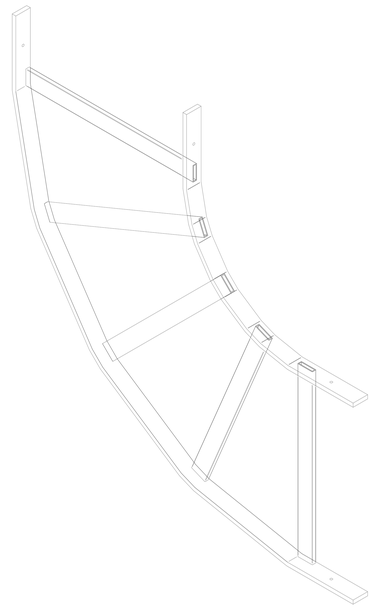

ISOMETRIC VIEW

PART NUMBERS	
CLEH18BK	PAINTED BLACK

NOTES

NO HARDWARE INCLUDED

See Hammond Website for More Information

Français

Pour tous les détails sur nos produits,
svp veuillez consulter notre site www.hammondmfg.com

Data subject to change without notice. Isometric drawing not to scale.
Les données sont sujettes à changement sans préavis.

HAMMOND MANUFACTURING®

www.hammondmfg.com

PART NO. **CLEH18BK**