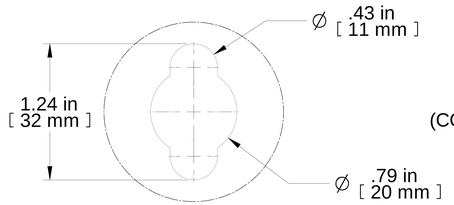

DETAIL A

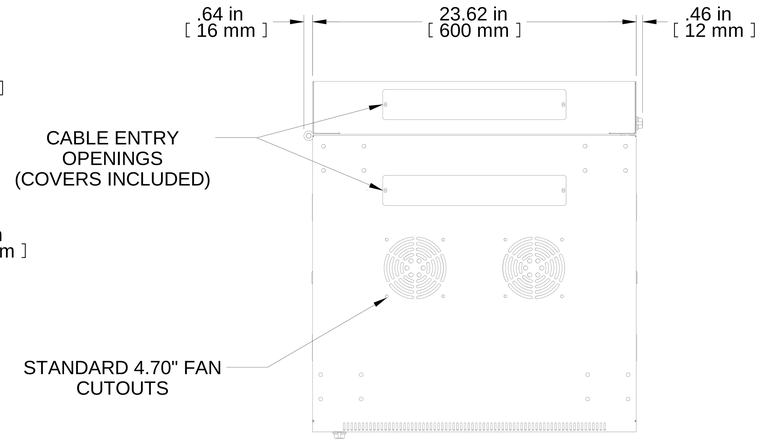

TOP VIEW

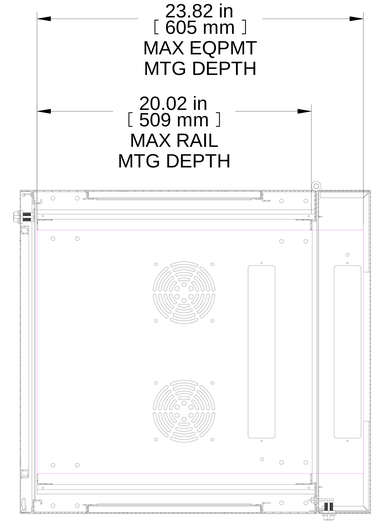

SECTION B-B

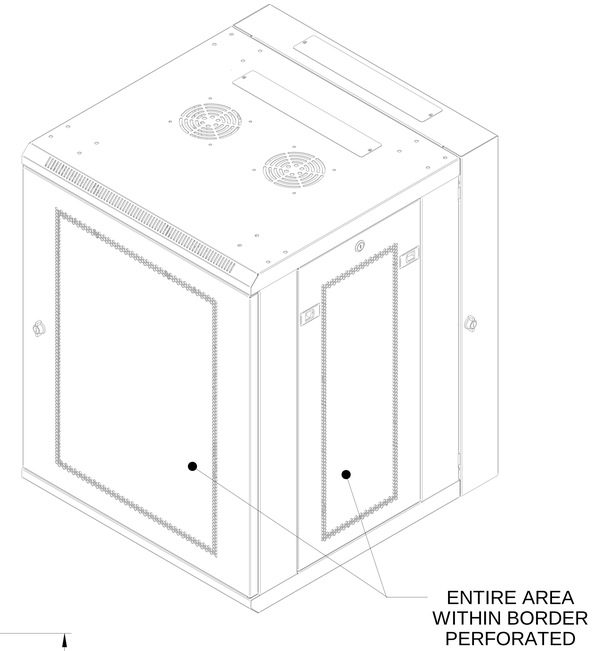

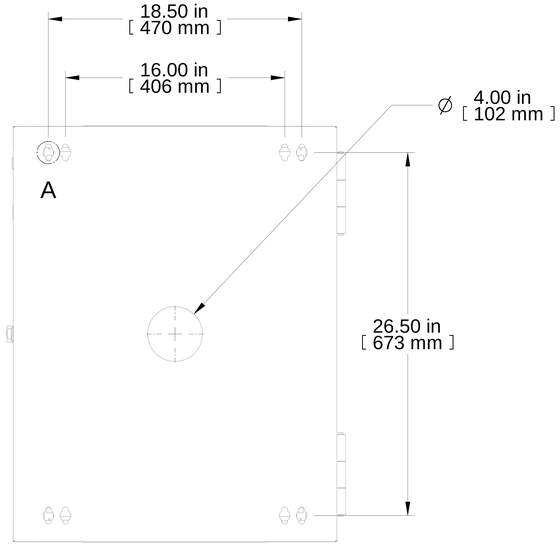

REAR VIEW

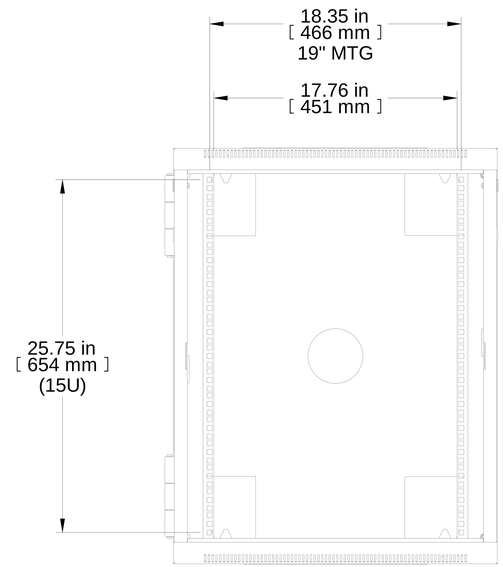

FRONT VIEW
DOOR REMOVED

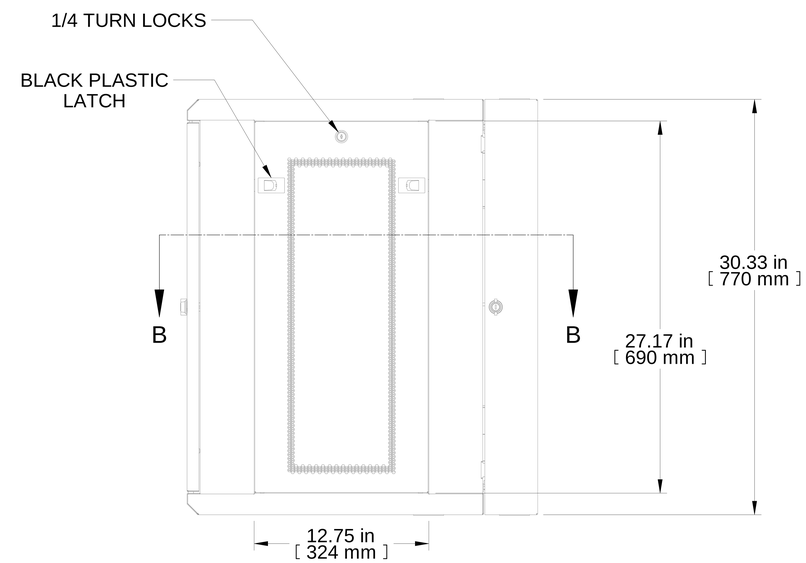

R.S. VIEW

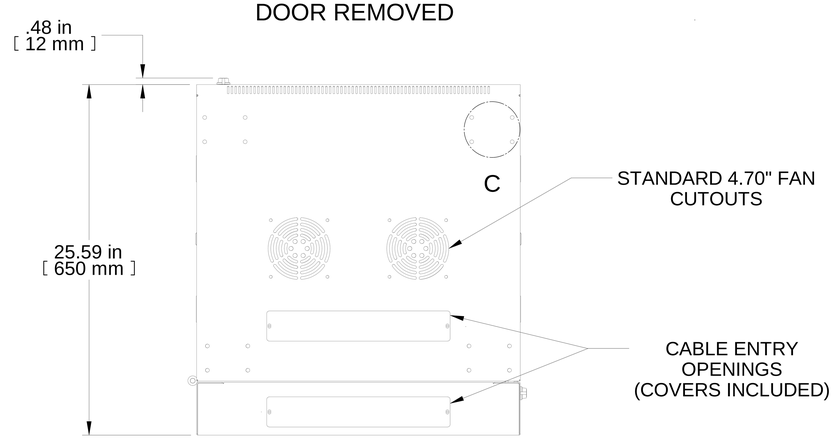

BOTTOM VIEW

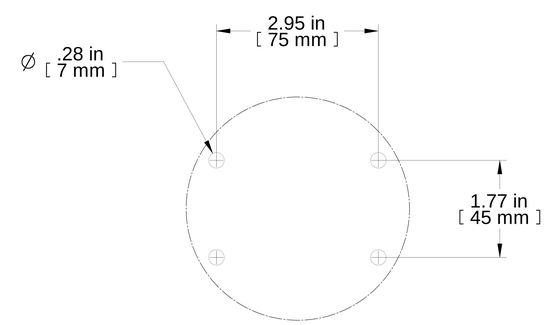

DETAIL C

PART NUMBERS	
RB-SW15DV	PAINTED BLACK TEXTURED

NOTES

HARDWARE INCLUDED. SHIPS ASSEMBLED.

Français

Pour tous les détails sur nos produits, svp veuillez consulter notre site www.hammondmfg.com

Data subject to change without notice. Isometric drawing not to scale.
Les données sont sujettes à changement sans préavis.

RACK BASICS®

www.hammondmfg.com

PART NO. **RB-SW15DV**