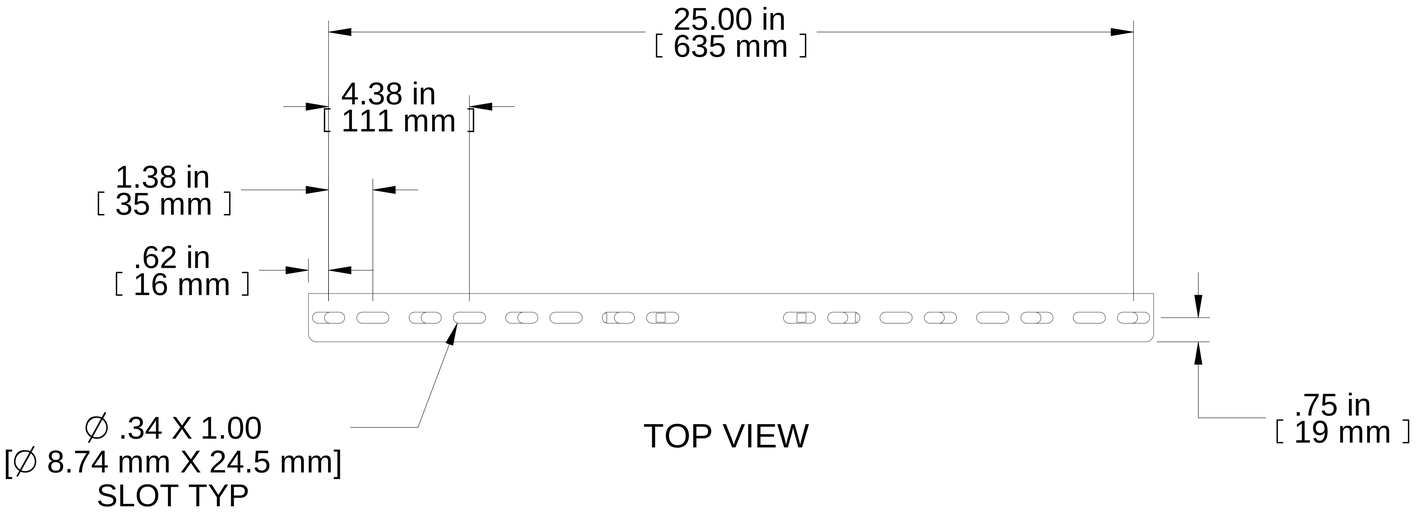

TOP VIEW

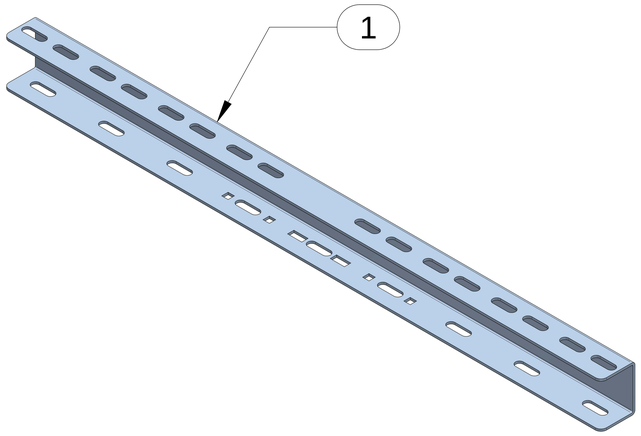

ISOMETRIC

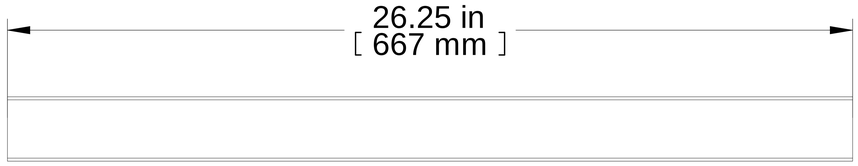

FRONT VIEW

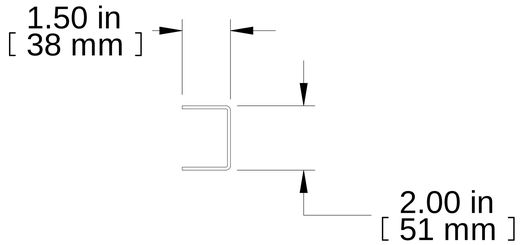

R.S. VIEW

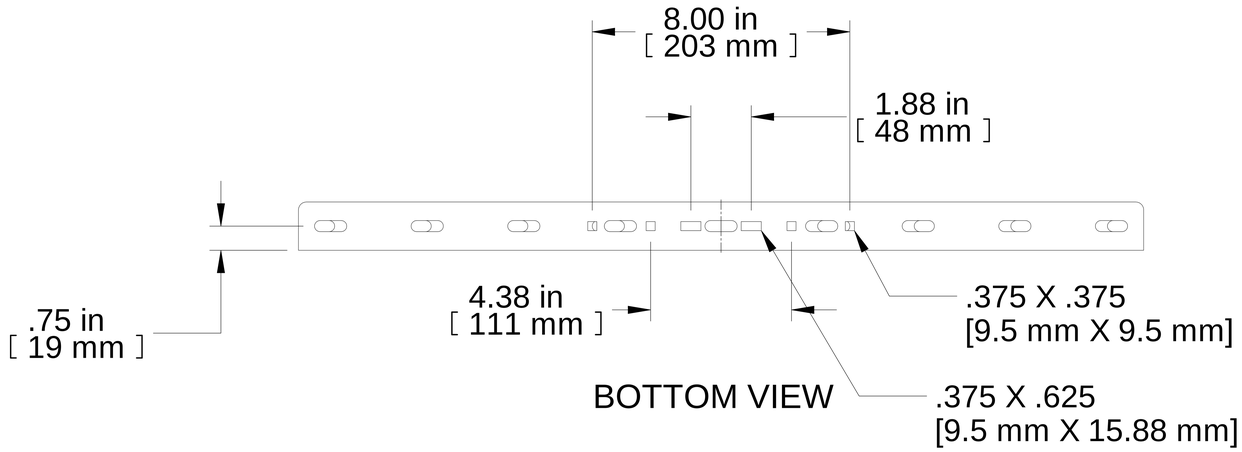

BOTTOM VIEW

Item Number	Title	Quantity
1	CLRAP - RACK ADAPTOR PLATE	1

PART NUMBERS	
CLRAP24	PAINTED BLACK

NOTES

Notes
J Bolts included (2x)
Mounting hardware included
See Hammond Website for additional info.

Français

Pour tous les détails sur nos produits,
svp veuillez consulter notre site www.hammondmfg.com

Data subject to change without notice. Isometric drawing not to scale.
Les données sont sujettes à changement sans préavis.

HAMMOND MANUFACTURING®

www.hammondmfg.com

PART NO. **CLRAP24**