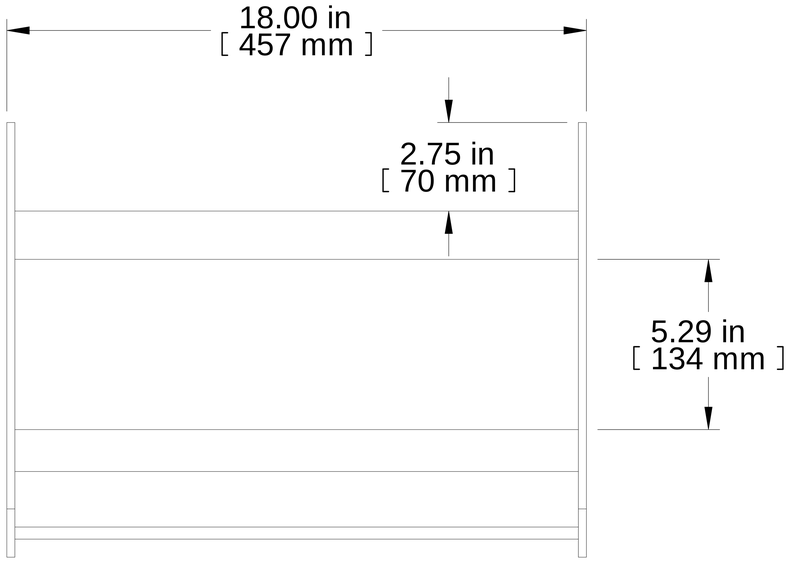


TOP VIEW

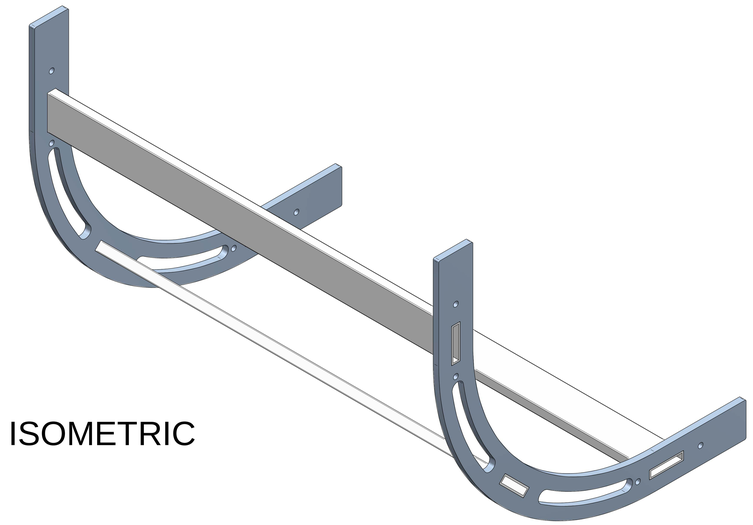

ISOMETRIC

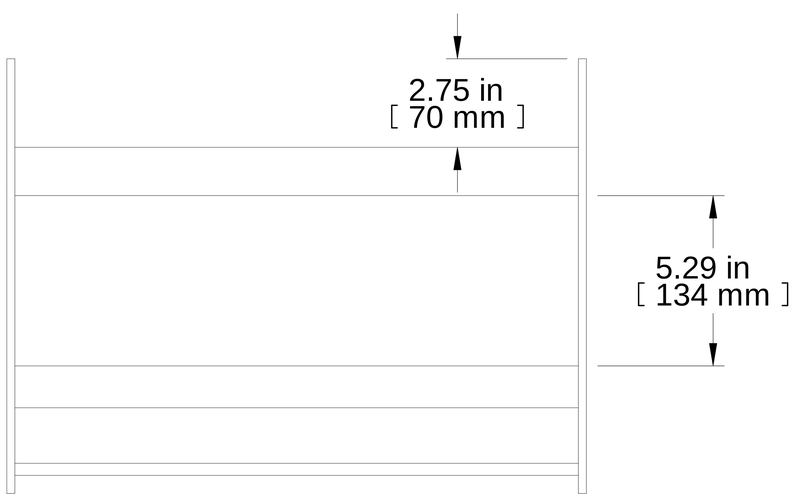


FRONT VIEW

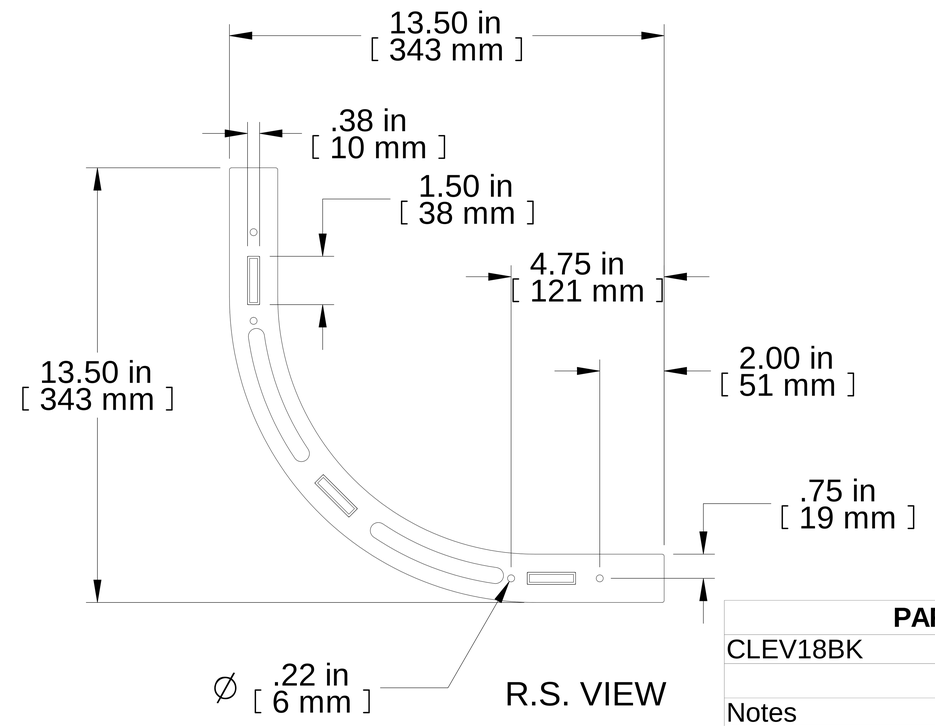


R.S. VIEW

| PART NUMBERS | |
|---|---|
| CLEV18BK | PAINTED BLACK |

**NOTES**

Notes
No mounting hardware included

See Hammond Website for additional info.

**Français**

Pour tous les détails sur nos produits,
svp veuillez consulter notre site www.hammondmfg.com

Data subject to change without notice. Isometric drawing not to scale.
Les données sont sujettes à changement sans préavis.

HAMMOND MANUFACTURING®

www.hammondmfg.com

PART NO. **CLEV18BK**