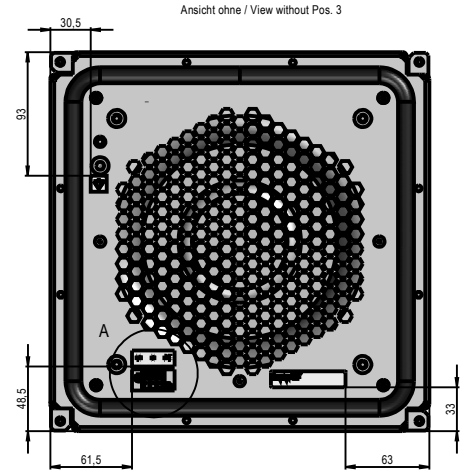

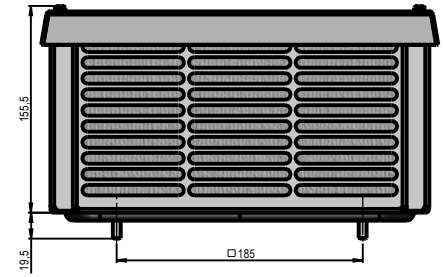

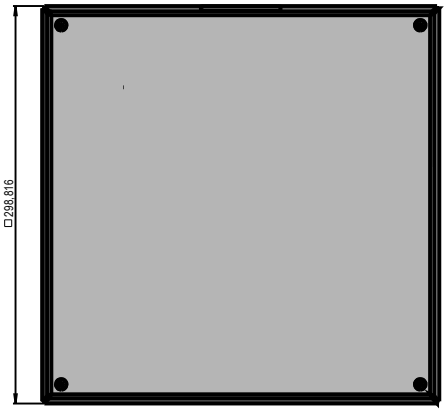

A
1 : 2

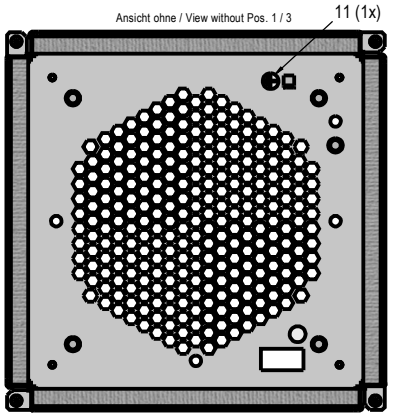

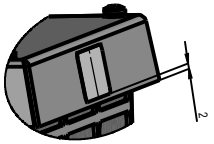

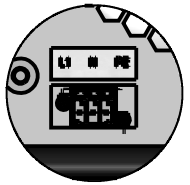

A
1 : 1

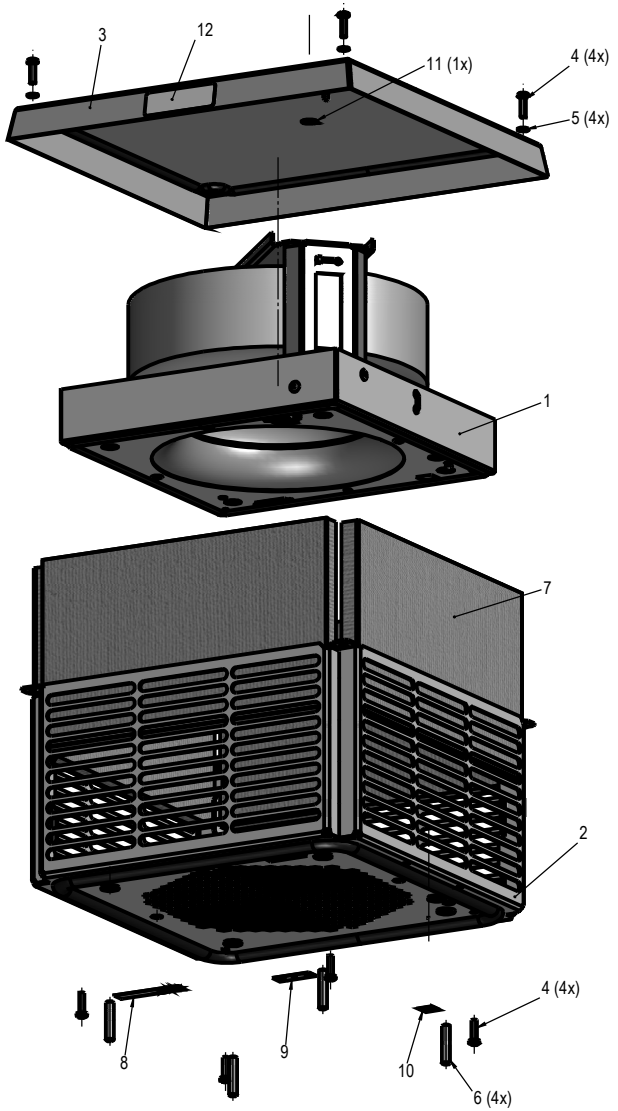

ISO STANDARD REVISION LABEL / ANSI STANDARD REVISION LABEL	Allgemeintoleranzen/ Tolerance ISO 2768-m	Maßstab/ Scale 1:5	Zeichn.-Nr./ Dwg.-No. 116921XXXXX
Bemassung/Dimension: mm [inch]		Werkstoff/ Material: Material <nicht festgelegt>	
	Datum/Date Name/Name	Benennung/Description: PTF 1200 mont. PTF 1200 assembled	
		30478-100	00-B
Änderungsindex/ Revision Änderung/change No. Datum/date Name	Pfannenberg		REVISION DIN A1

Maßnahmen nach DIN 34 und ISO 2203 / 10135
Weitergabe sowie Vervielfältigung dieser Dokumente, Verwertung und Mitteilung seines Inhalts sind anderen nicht erlaubt soweit nicht ausdrücklich gestattet. Zuwiderhandlungen verpflichten zu Schadenersatz. Alle Rechte für den Fall der Patent-, Gebrauchsmuster- oder Geschmacksmustererteilung vorbehalten.
Copyright reserved of DIN 34 and ISO/DIS 10135.
"The copying, distribution and utilisation of this document as well as the communication for its contents to others without expressed authorisation is prohibited. Offenders will be held liable for the payment of damages. All rights reserved in the event of the grant of a patent, utility model or ornamental design registration."