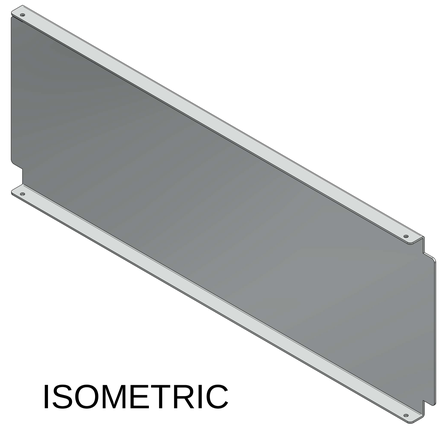

ISOMETRIC

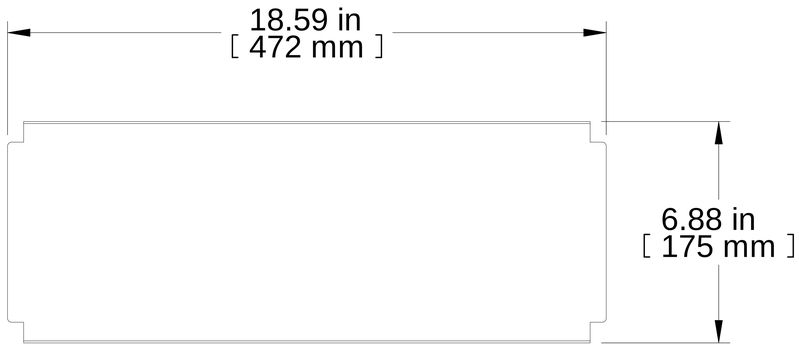

FRONT VIEW

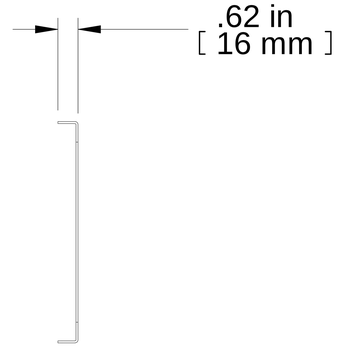

R.S. VIEW

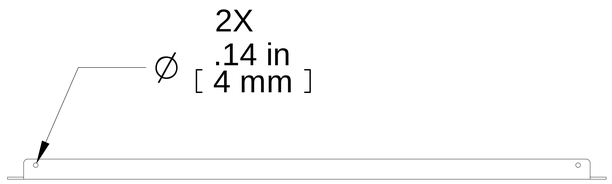

BOTTOM VIEW

PART NUMBERS	
2PRDC619BK	PAINTED BLACK

NOTES

Material: 14 ga. Aluminum (0.064").
Mounting hardware not included

See Hammond Website for additional info.

Français

Pour tous les détails sur nos produits,
svp veuillez consulter notre site www.hammondmfg.com

Data subject to change without notice. Isometric drawing not to scale.
Les données sont sujettes à changement sans préavis.

HAMMOND MANUFACTURING®

www.hammondmfg.com

PART NO. **2PRDC619BK**