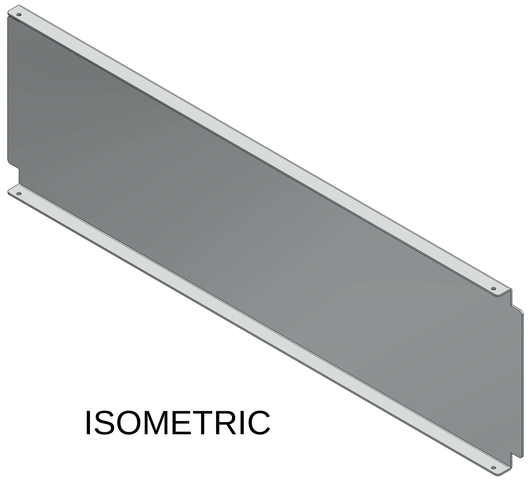

ISOMETRIC

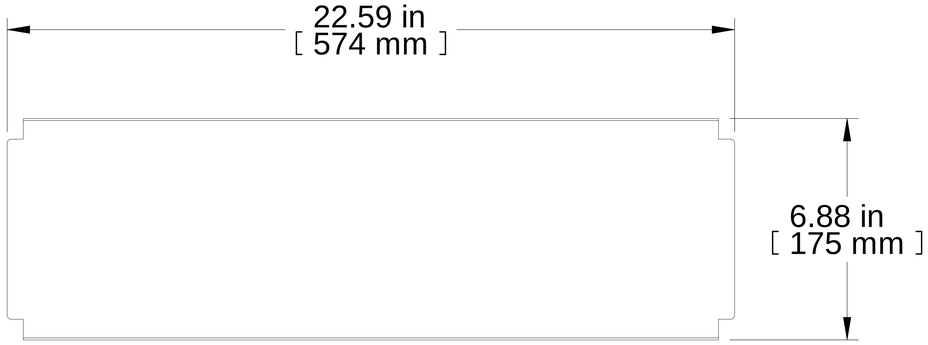


FRONT VIEW

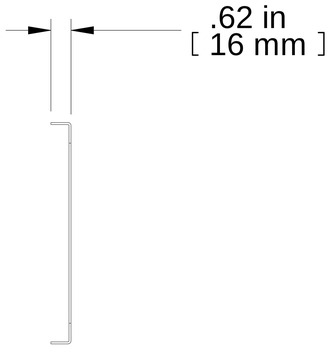


R.S. VIEW

BOTTOM VIEW

| PART NUMBERS | |
|---|---|
| 2PRDC623BK | PAINTED BLACK |

**NOTES**

Material: 14 ga. Aluminum (0.064").
Mounting hardware not included

See Hammond Website for additional info.

**Français**

Pour tous les détails sur nos produits,
svp veuillez consulter notre site www.hammondmfg.com

Data subject to change without notice. Isometric drawing not to scale.
Les données sont sujettes à changement sans préavis.

HAMMOND MANUFACTURING®

www.hammondmfg.com

PART NO. **2PRDC623BK**